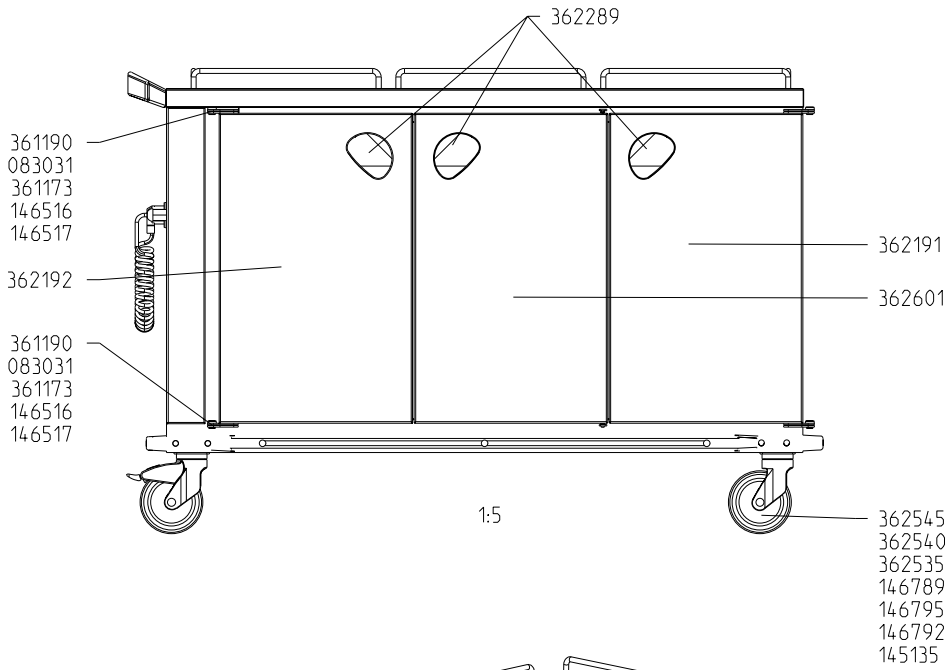

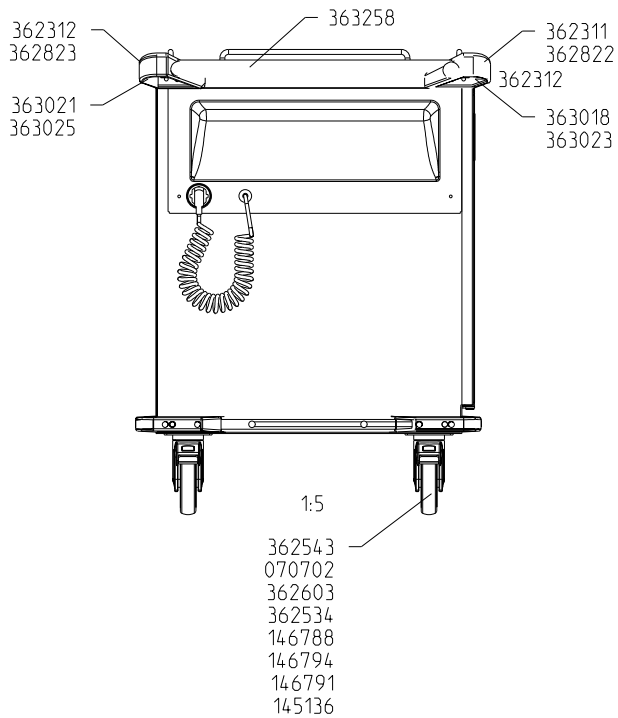

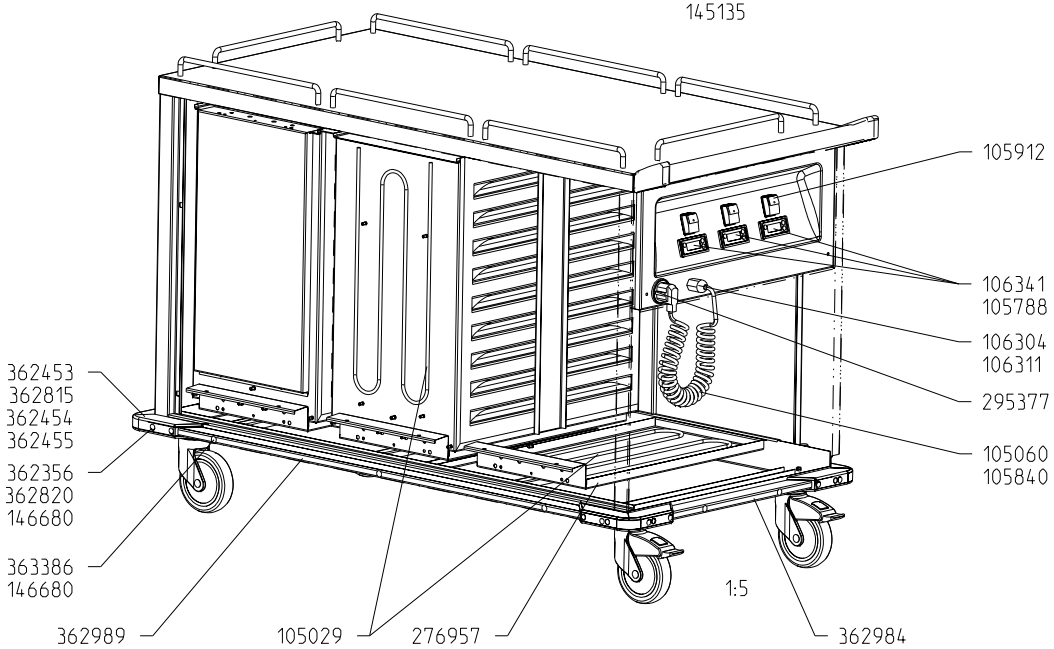

4	xx	xxx		xx.xx.xx	xxxx
3	xx	xxx		xx.xx.xx	xxxx
2	xx	xxx		xx.xx.xx	xxxx
1	xx	xxx		xx.xx.xx	xxxx
Ausg.	Aend. Nr.	Aenderungstext		Tag	BA

Diese Zeichnung darf ohne unsere Einwilligung weder vervielfältigt, noch dritten Personen ausgegeben oder zugänglich gemacht werden. Zuwiderhandlungen werden nach BGB u. Gew. unter ent. Weitg. strafrechtliche Verfolgung nach sich ziehen.

	Datum	Name	Werkstoff	Zustand
Bearb.	28.02.2003	geißeru		XXX
Gepr.			Oberflaeche	
Norm				
Version Revision	01/0A			
Ersatz fuer			Maßstab 1:1	Blatt 1 von 1
Ersetzt durch				

Maße ohne Tol.-Angabe nach

Projekt: ***

Ersatzteilzeichnung STW 3

Benennung

BLANCO

BLANCO GmbH & Co KG
Flehingerstr. 59
75038 Oberderdingen

Ursprungszeichnung

00362600_ETZ KZ 1

Zeichnungsnummer